Die Pfosten-Riegel-Konstruktion ist bauseits entsprechend den statischen und dynamischen Kräften der Schiebetür auszulegen.
Dazu muß eine geeignete Befestigung des Riegelprofils sowie ggf. eine Verstärkung der Pfosten- und Riegelprofile vorgesehen werden.
s. auch Kasten "Anwendungsbereich", sowie die Produktunterlagen der Hersteller der Pfosten-/Riegelprofile.

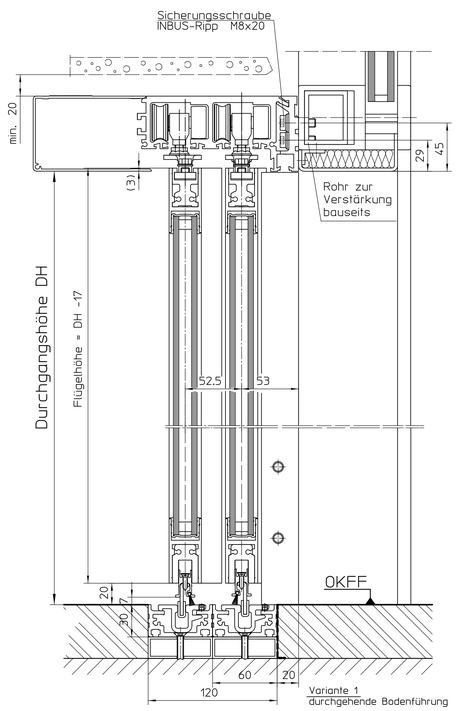

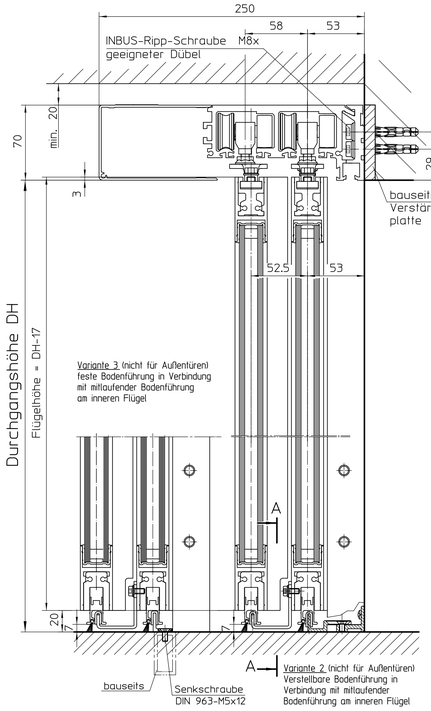

Ausrichtung der Lichtschranke kann durch Verschieben im Langloch angepaßt werden, daher müssen die Maße 137 und 937 bauseits geprüft und ggf. korrigiert werden
Empfehlung: Befestigungsbohrungen der Blende erst bei Anlagenmontage anbringen.

A–A

Variante 2+3
mitlaufende Bodenführung
Ansicht auf äußeren Flügel
(linke Seite)

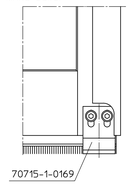

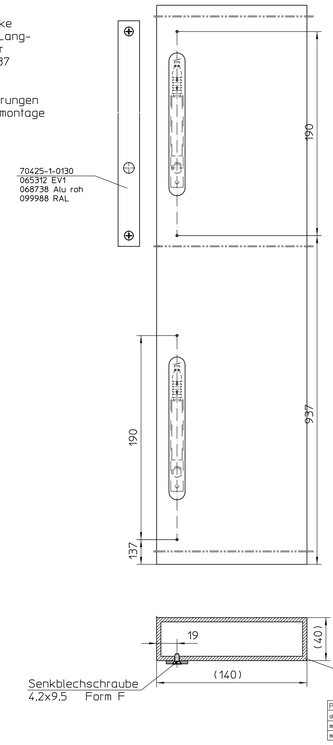

Pfostenentlaufprofil 140x40x4	
ohne Lichtschranken	70715-2-0544
mit Lichtschranken rechts	70715-2-0545
mit Lichtschranken links	70715-2-0546

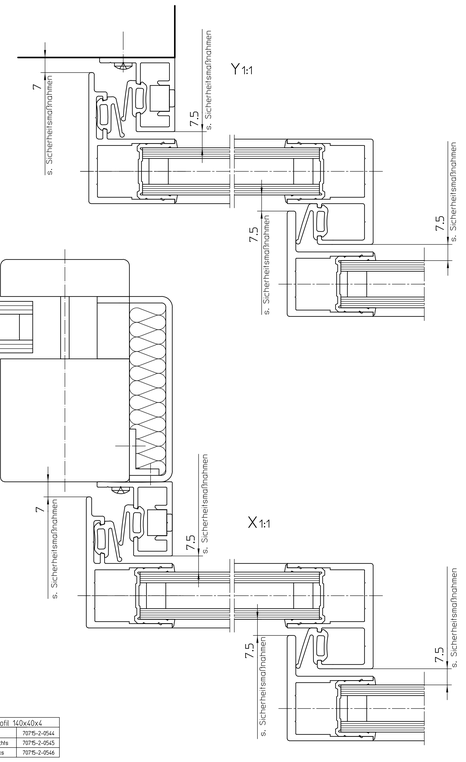

Antriebsbefestigung

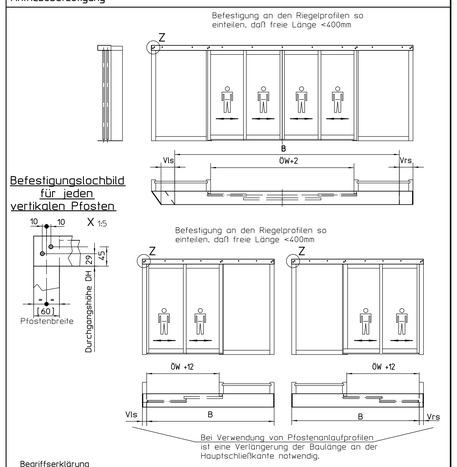

Begriffserklärung
B = Mindestbaulänge
Vls, Vrs = Antriebsverlängerung links/rechts

Anwendungsbereiche

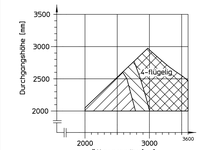

max. Türflügelgewicht: 4x 70kg, 4-flg. berechnet mit 30kg/m² Flügelgewicht

max. Verhältnis Flügelhöhe/-breite: 3.8:1, größere Verhältnisse und kleinere Öffnungsweiten mit Sonderrollenwagen möglich.

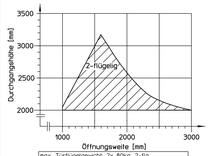

max. Türflügelgewicht: 2x 80kg, 2-flg. berechnet mit 30kg/m² Flügelgewicht

max. Verhältnis Flügelhöhe/-breite: 3.8:1, größere Verhältnisse und kleinere Öffnungsweiten mit Sonderrollenwagen möglich.

Berechnungsgrundlagen:
Befestigung an jeden vertikalen Pfostenprofil vorsehen:
4 Befestigungspunkte bei 4-flg. Schiebetüren
3 Befestigungspunkte bei 2-flg. Schiebetüren

Anwendungsbereich bei Einsatz einer Stangenverriegelung, siehe 70484-ep40

: Standardanwendungsbereich
Profil:

: erweiterter Anwendungsbereich mit Verstärkung 70x15 AlMgSi (bauseits)
Profil:

: Anwendungsbereich bei zusätzl. Deckenaufhängung
Profil:

Zeichnung gilt nur für die Antriebe mit der Steuerung DCU1 / DCU1 2M

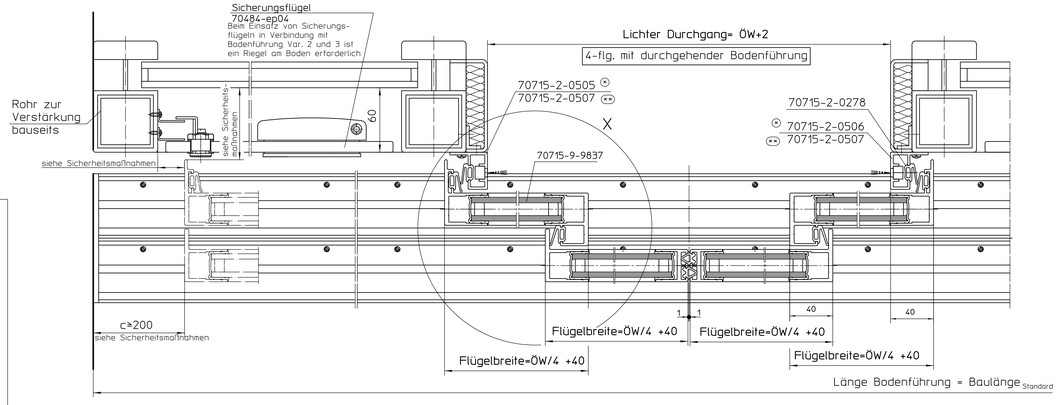

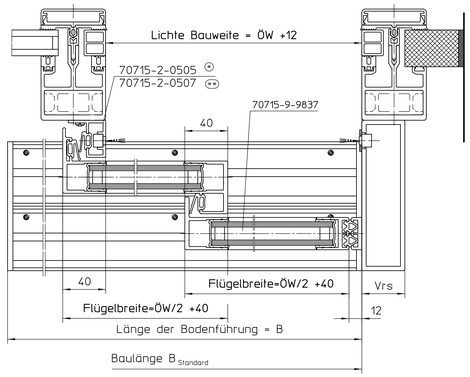

Baulängen mit Sicherheitsabstand 200mm		
	Slimdrive SLT	Slimdrive SLT-FR 2M
4-flg.	für ÖW 1600-3600 B = 1.5xÖW+482	für ÖW 1600-3600 B = 1.5xÖW+482
2-flg.	rechts schließend für ÖW 1000-1036 B = ÖW + 770 für ÖW 1036-3000 B = 1.5xÖW+252	rechts schließend für ÖW 1000-1236 B = ÖW + 870 für ÖW 1236-3000 B = 1.5xÖW+252
	links schließend für ÖW 1000-1056 B = ÖW + 780 für ÖW 1056-3000 B = 1.5xÖW+252	links schließend für ÖW 1000-1256 B = ÖW + 880 für ÖW 1256-3000 B = 1.5xÖW+252

Baulängen ohne Sicherheitsabstand 200mm		
	Slimdrive SLT	Slimdrive SLT-FR 2M
4-flg.	für ÖW 1600-1999 B = ÖW + 1180 für ÖW 2000-3600 B = 1.5 x ÖW + 150	für ÖW 1600-1999 B = ÖW + 1180 für ÖW 2000-3600 B = 1.5 x ÖW + 150
2-flg.	rechts schließend für ÖW 1000-1360 B = ÖW + 770 für ÖW 1360-3000 B = 1.5 x ÖW + 90	rechts schließend für ÖW 1000-1560 B = ÖW + 870 für ÖW 1560-3000 B = 1.5 x ÖW + 90
	links schließend für ÖW 1000-1460 B = ÖW + 780 für ÖW 1460-3000 B = 1.5 x ÖW + 50	links schließend für ÖW 1000-1660 B = ÖW + 880 für ÖW 1660-3000 B = 1.5 x ÖW + 50

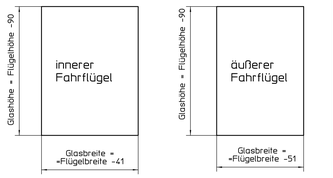

Bei Erstellung und Betrieb der Gesamtanlage sind die Richtlinien für kraftbetätigte Fenster, Türen und Tore BGR 232 herausgegeben vom Hauptverband der gewerblichen Berufsgenossenschaften zu beachten. In die Steuerung der Schiebetür wurde ein Kraftbegrenzungssystem integriert, welches die statischen Kräfte in Schließrichtung auf <=150N begrenzt. Im Sinne der BGR 232 werden damit Quetschstellen vermieden.

Dennoch muß gem. der EU-Maschinenrichtlinie 98/37/EG eine Gefahrenanalyse durchgeführt werden. Die Gefahrenanalyse ist der "sicherheitstechnische Steckbrief" des Türsystems. Die Gefahrenanalyse gibt an, wie am Türsystem unter Berücksichtigung der konkreten Einbausituation und des Nutzerkreises mögliche Gefahren ausgeschlossen bzw. vermieden werden. Die Gefahrenanalyse weist außerdem auf mögliche Restrisiken hin.

Bei Slimdrive SLT-FR 2M ist zusätzlich die Richtlinie für automatische Schiebetüren in Rettungswegen (AutSchR) zu beachten.

Ferner sind die Montage- und Serviceanleitung sowie die übrigen Produktunterlagen GEZE Slimdrive SLT/-FR 2M zu beachten.

Absichern von Gefahrenpunkten	
Gefahrenpunkte	Sicherheitsmaßnahmen
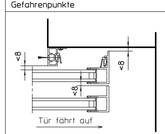	- genannte Maße einhalten - oder Sicherheitssensor "Öffnen" (nicht bei Fluchtwegtüren)
Fingereinzug	
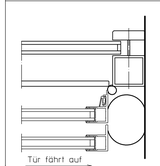	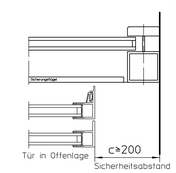
Quetschstelle Scherstelle Einschließen	- Sicherheitsabstand einhalten - Sicherungsflügel - Sicherheitssensor "Öffnen" (nicht bei Fluchtwegtüren)

Sicherungsmaßnahmen sind auch anzuwenden, wenn sich im Öffnungszyklus ein Pfosten befindet.

Abstand der Sicherheitssensoren vom inneren Fahrflügel: <=50mm

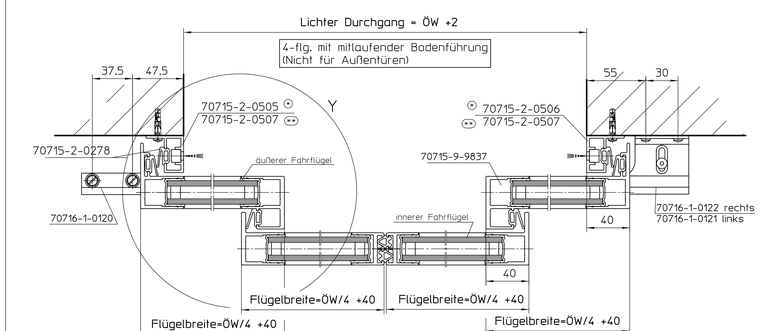

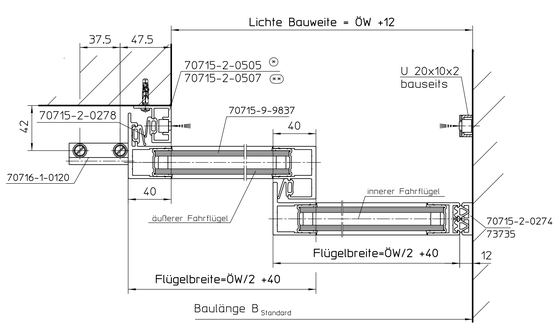

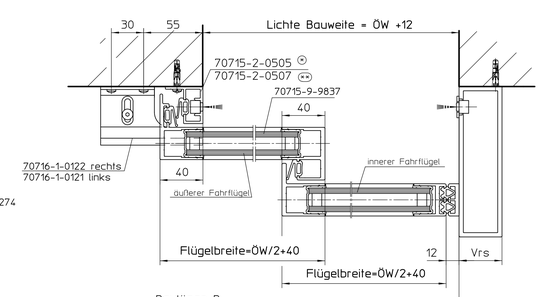

⊙ mit Lichtschrankenbohrungen
⊙⊙ ohne Lichtschrankenbohrungen

12	25.10.2005	tbex13	-		
11	07.03.2005	tbar19	•		
10	27.08.2003	tbar13	•		
09	10.12.2002	tbar16	•		
08	03.06.2002	tbar13	•		
07	26.07.2000	tbar19	•		
06	23.03.2000	tbar13	•		
05	18.02.2000	tbar13	•		
04	03.12.1999	tbar13	•		

	Name / name	Datum / date
gezeichnet / drawn	tbex13	25.10.2005
geprüft / checked	tbm7	27.10.2005

GEZE GmbH
P.O. Box 13 63
D-71226 Leonberg
Germany

vertraulich / confidential

Ersatz für: siehe Zeichnungsnummer / replaces: 70484-ep30
Ersetzt durch: siehe Zeichnungsnummer / replaced by:

Benennung / designation: Slimdrive SLT/SLT-FR 2M Isolierglastüren, Pfosten/Riegel-Konstr.

Blatt / von / sheet / of: 1 / 1
Maßstab / scale: 1:2
Sprache / language: D
Zeichnungs-Nr. / document-no.: 70487-ep01
Material-Nr. / D-no.:

EMPB = Erstmusterprüfbericht /First sample test report

Diese Zeichnung entspricht dem Entwicklungsstand des Zeichnungsdatums bzw. der letzten Änderungseintragung, kurz der Bearbeitung der Zeichnung können keine Angaben gemäß welcher Art, einschließlich Schutzrechtsansprüche, abgeleitet und außer BGB, geltend gemacht werden. Die Zeichnung bleibt unser Eigentum und ist Dritten nur für die fertigungsmäßige zur Bestellung dienenden Mitteilte. Kein Recht der Zeichnung angebenden Ansprüche erhält ausschließlich die Firma GEZE GmbH, Leonberg. Die Zeichnung darf weder vervielfältigt noch Dritten zugänglich gemacht werden.
This drawing shows the actual state of product development at the date of the drawing or the revision date. Not to State or damages in any form can be made from the drawing, in particular, patent claims, derived and outside BGB, can be asserted. Only the manufacturing-related information intended for the order is made available to third parties. The drawing remains the property of GEZE. The drawing may not be copied or forwarded or to third parties without the express consent of GEZE.
© GEZE GmbH, Leonberg
All rights reserved, in particular the right to file industrial property rights and the right to file for industrial property rights.